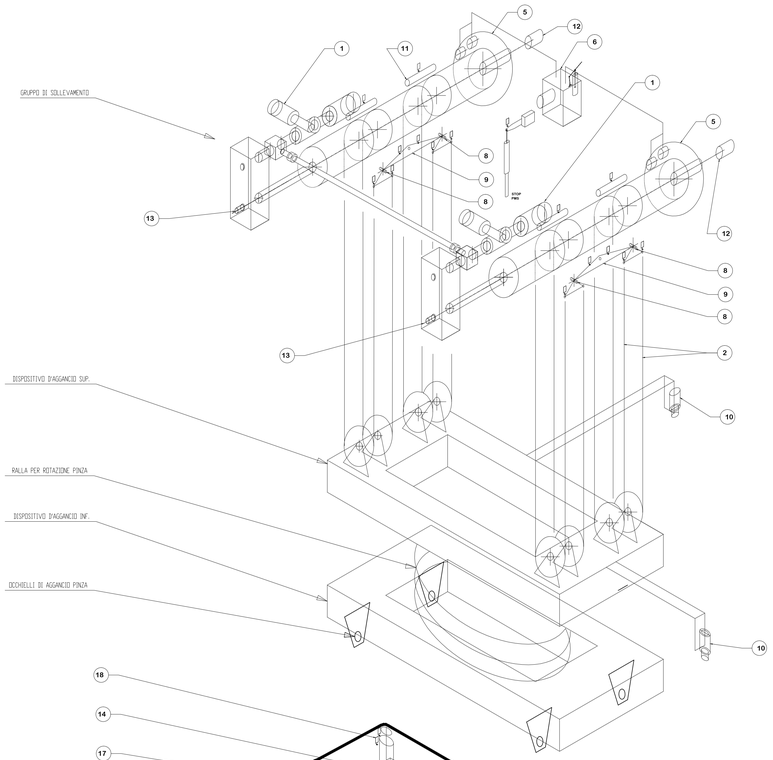

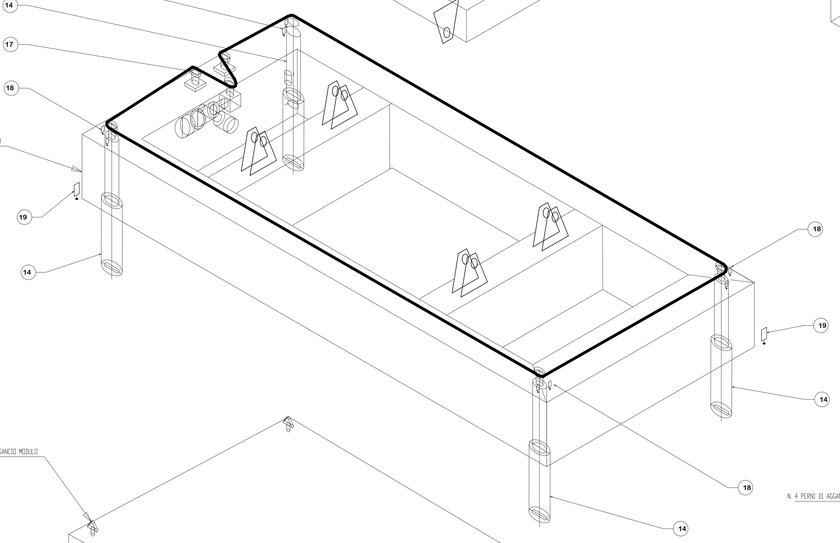

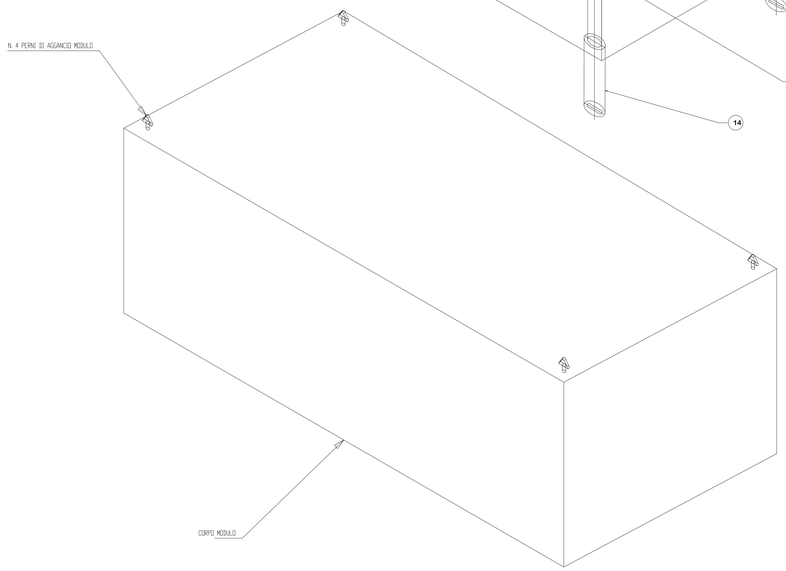

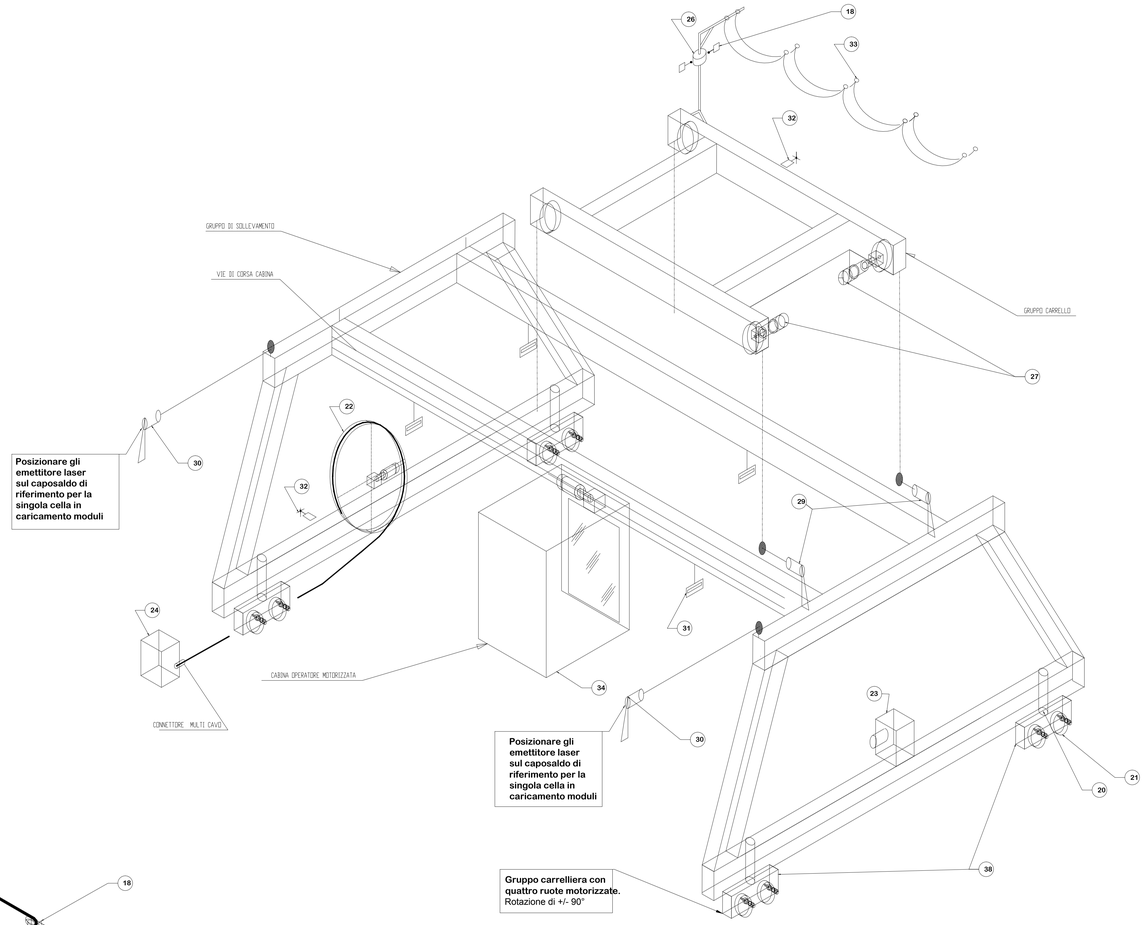

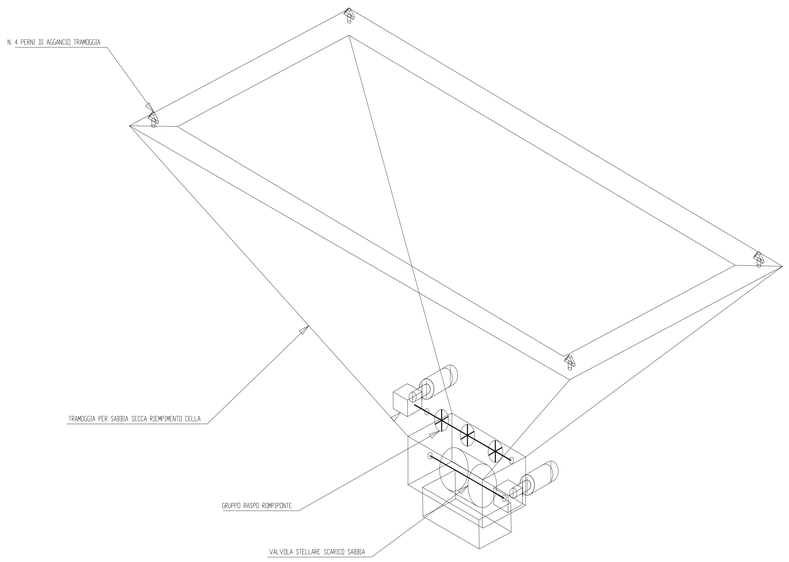

DOCUMENTI DI RIFERIMENTO	
ELABORATO	TITOLO
DN DN 00081	ASSIEME GRU A CAVALLETTO
DN DN 00076	PLANIMETRIA GENERALE CELLE DI DEPOSITO – PIANTA E SEZIONI
DN DN 00082	FASI DI CARICAMENTO CELLE

LEGENDA COMPONENTI PRINCIPALI

Pos	DESCRIZIONE	NOTE
1	GRUPPO DI COMANDO SOLLEVAMENTO	
2	DOPPIA FUNE DI SOLLEVAMENTO PER OGNI RAMO DI SOLL.	
3	ALBERO DI SINCRONISMO TAMBURI	
4	TAMBURO FUNI DI SOLLEVAMENTO	
5	FRENO DI EMERGENZA	
6	CENTRALINA IDRAULICA FRENO A DISCO	COMPRESA POMPA MANUALE EMERGENZA
7	RULLO ANTIACCAVALLAMENTO FUNI	
8	CELLA DI CARICO PER COPPIA DI FUNI	
9	GRUPPO BILANCIAMENTO FUNI	
10	TVCC CON LAMPADA INCORPORATA	
11	SERIE DI FINE CORSA DI SICUREZZA	
12	ENCODER POSIZIONE SOLLEVAMENTO (Z)	
13	GRUPPO FINE CORSA ROTATIVI	
14	MANICOTTO ROTATIVO DI AGGANCIO MODULO	
15	GRUPPO DI COMANDO MANICOTTO	
16	CATENA DI COMANDO MANICOTTO	
17	TENDICATENA	
18	SERIE DI FINE CORSA DI SICUREZZA	
19	SENSORI PRESENZA MODULO	
20	CARRELLIERE CON ASSE DI ROTAZIONE +/- 90°	
21	RUOTE CON COMANDO OLEODINAMICO	
22	AVVOLGITORI CAVI DI ALIMENTAZIONE POTENZA E COMANDO	
23	CENTRALINA IDRAULICA CARRELIERE	
24	PANNELLO DI CONNESSIONE ALIMENTAZIONE ELETTRICA	
25	FESTONI CAVI ELETTRICI	
26	DISPOSITIVO CONTROLLO TENSIONE FESTONI (TORSIOMETRO)	
27	GRUPPO COMANDO CARRELLO	
28	GRUPPO COMANDO PONTE A CAVALLETTO	
29	MISURATORE LASER POSIZIONE CARRELLO (X)	
30	MISURATORE LASER POSIZIONE PONTE (Y)	
31	LAMPADE ILLLUMIAZIONE AREA DI MANOVRA	
32	FINE CORSA ROTATIVO (STOP DI CAMPO)	
33	FESTONI DI ALIMENTAZIONE CARRELLO DI SLOLLEVAMENTO	
34	CABINA MOBILE CON SCORRIMENTO SU TRAVE	

TIPO GRUPPO DI COMANDO PER SINGOLA RUOTA

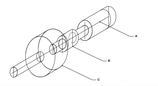

Pos	DESCRIZIONE	NOTE
A	MOTORE OLEODINAMICO	Tipo brevini o equivalente
B	FRENO OLEODINAMICO	Tipo brevini o equivalente
C	RIDUTTORE EPICICLOIDALE (REVERSIBILE)	Tipo brevini o equivalente

TIPO GRUPPO DI COMANDO CON DOPPIO MOTORE

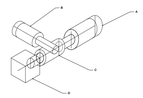

Pos	DESCRIZIONE	NOTE
A	MOTORE AUTOFRENANTE PRINCIPALE	Tipo STM o equivalente
B	MOTORE AUTOFRENANTE SECONDARIO (recupero funzione)	Tipo STM o equivalente
C	RIDUTTORE A VITE SENZA FINE INTEGRATO CON RIDUTTORE EPICICLOIDALE (IRREVERSIBILE)	Tipo STM o equivalente
C	RIDUTTORE A RUOTE DENTATE CILINDRICHE/CONICHE	Tipo STM o equivalente

TIPO GRUPPO DI COMANDO CON SINGOLO MOTORE

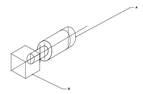

Pos	DESCRIZIONE	NOTE
A	MOTORE AUTOFRENANTE PRINCIPALE	Tipo ROSSI o equivalente
B	RIDUTTORE	Tipo ROSSI o equivalente

deposito nazionale
Scriviamo insieme un futuro più sicuro

REV Rev.	DATA Date	DESCRIZIONE DELLA REV. Revision description	INCARICATO Prepared by	COLLABORAZIONI Cooperations	VERIFICA Checked out by	APPROVATO BENESTARE Approved by	AUTORIZZATO DA Issued by
01	22/06/2015						

SOGIN

PROGETTO Project: Deposito Nazionale DN - Deposito

TITOLO Title: UnitÃ Smaltimento Moduli - Schema funzionale gru a cavalletto

ESITO SORVEGLIANZA Employer review: ☒ POSITIVO Approved ☐ NEGATIVO Not approved ☐ COME CORRETTO Revised ☐ PER INFORMAZIONE For information only

STRUTTURA RICHIEDENTE Division applicant	Dis. N. Dwg. N. DN DN 00230			LIVELLO Level P
SCALA Scale: varie	TIPO EL. Dwg. type: DD	SISTEMA System: DEN	FOGLIO Sheet:	DI Of:
FORMATO Size: A0	SOSTITUISCE IL Replaces dwg no.		SOSTITUITO DAL Replaced by dwg no.	FILES Files: ☐ SI ☐ NO

IL PRESENTE ELABORATO E' DI PROPRIETA' DI SOGIN S.P.A. E' FATTO DIVIETO A CHIUNQUE DI PROCEDERE, IN QUALSIASI MODO E SOTTO QUALSIASI FORMA, ALLA SUA PRODUZIONE, ANCHE PARZIALE, OVVERO DI DIVULGARE A TERZI QUALSIASI INFORMAZIONE IN MERITO, SENZA PREVENTIVA AUTORIZZAZIONE RILASCIATA PER SCRITTO DA SOGIN S.P.A.

This document is the property of SOGIN S.P.A.; it is strictly forbidden to reproduce this document, in whole or in part, and to provide to others any related information, without previous written consent of SOGIN S.P.A.